PITT Qube

EBC-26C-AAA-2

□単価記入なき部品の販売は行っておりません。

□単価は予告なく変更することがあります。

□表示価格に消費税は含まれておりません。

□送料は別途料金がかかります。

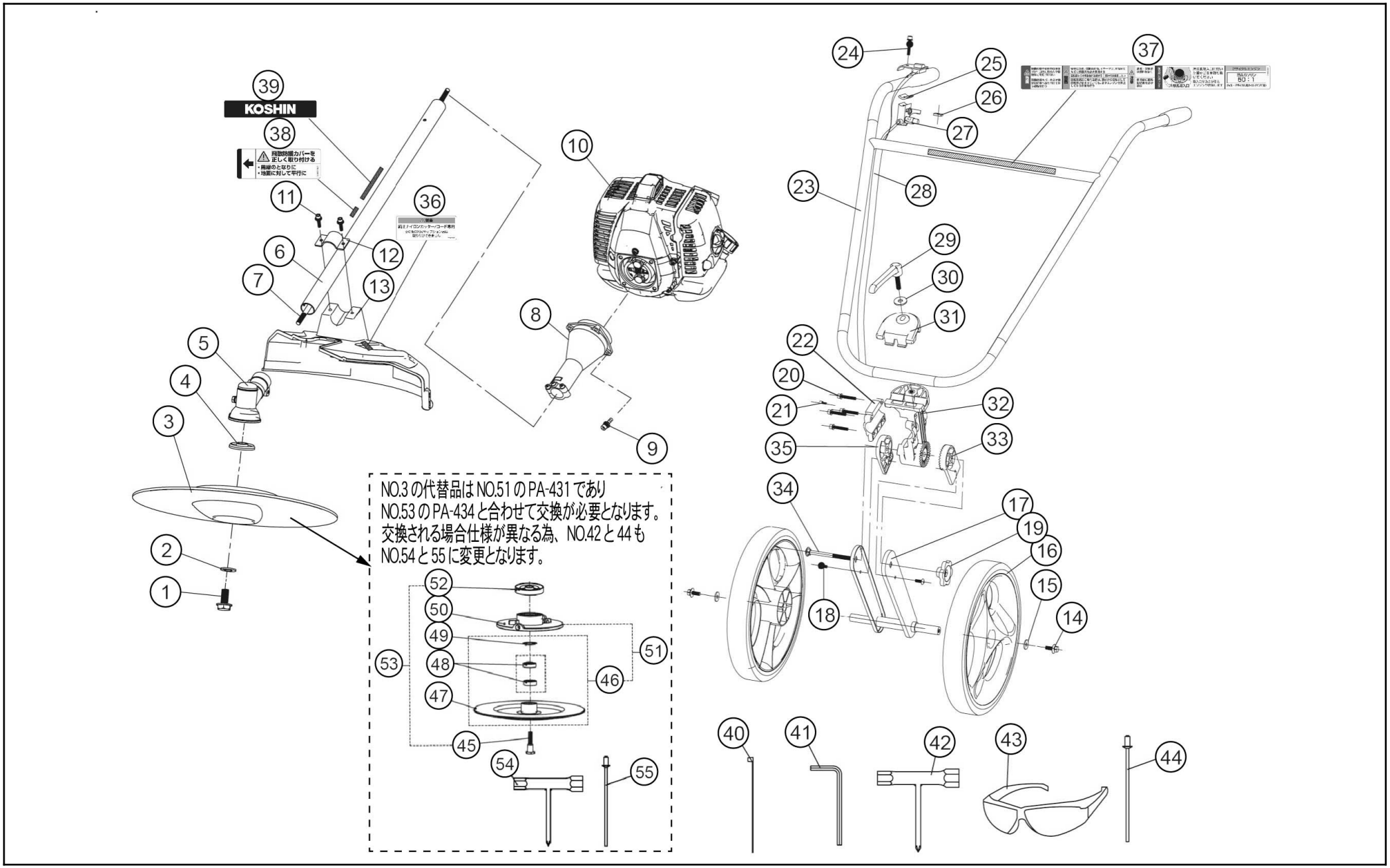

Copyright(c) KOSHIN Ltd. All Rights Reserved.

2025/03/27 08:22:40

□単価記入なき部品の販売は行っておりません。
□単価は予告なく変更することがあります。
□表示価格に消費税は含まれておりません。
□送料は別途料金がかかります。

No.	品番	品名	規格・材質	構成数	定価	備考
1	076004201	EBC-26C ﾅｲﾛﾝｶｯﾀｰ固定用ﾎﾞﾙﾄ		1	200	(N)
2	076004302	EBC-26C ﾅｲﾛﾝｶｯﾀｰ固定用ﾜｯｼｬｰ		1	200	(N)
3	076001401	EBC-26Cナイロンカッター本体		1	0	代替№51 同時交換№53
4	076013001	EBC-26C大型刃受金具		1	1,100	(N)
5	076800101	EBC-26C ｷﾞﾔﾎﾞｯｸｽｸﾐ		1	4,400	
6	076800803	EBC-26Cドライブパイプクミ		1	3,700	
7	076003001	EBC-26C ﾄﾞﾗｲﾌﾞｼｬﾌﾄ		1	900	
8	076800201	EBC-26C シャフト継手クミ		1	6,600	
9	076006101	EBC-26C六角ﾎﾞﾙﾄ	M6X20	4	200	(N)
10	100154602	KC26-A0-B エンジン		1	0	
11	076006201	EBC-26C六角穴付ﾎﾞﾙﾄ	M5X20	2	200	(N)
12	076001902	EBC-26C防護ｶﾊﾞｰ取付金具		1	200	(N)
13	076000902	EBC-26C飛散防護カバー	PP	1	1,400	
14	076002201	EBC-26Cタイヤ用ﾎﾞﾙﾄ	M6X12	2	200	(N)
15	076002301	EBC-26Cタイヤワッシャー		2	200	(N)
16	076001201	EBC-26Cタイヤ		2	2,200	
17	076800301	EBC-26C タイヤアームクミ		1	7,700	
18	076006401	EBC-26C十字穴付鍋ﾎﾞﾙﾄ	M5X14	2	200	(N)
19	076800401	EBC-26C タイヤ固定ノブクミ		1	400	
20	076006601	EBC-26C六角穴付ﾎﾞﾙﾄ	M5X30	4	200	(N)
21	076006701	EBC-26C六角穴付ﾎﾞﾙﾄ	M5X12	1	200	(N)
22	076000601	EBC-26Cﾄﾞﾗｲﾌﾞﾊﾟｲﾌﾟﾏｳﾝﾄｶﾊﾞｰ		1	400	(N)

Copyright(c) KOSHIN Ltd. All Rights Reserved.

□単価記入なき部品の販売は行っておりません。
□単価は予告なく変更することがあります。
□表示価格に消費税は含まれておりません。
□送料は別途料金がかかります。

No.	品番	品名	規格・材質	構成数	定価	備考
23	076800903	EBC-26Cハンドルクミ		1	4,600	
24	076006901	EBC-26C六角穴付ﾎﾞﾙﾄ	M5X40	1	200	(N)
25	076007101	EBC-26Cスイッチゴム		1	200	(N)
26	076007201	EBC-26Cスイッチ４角ナット		1	200	(N)
27	076800601	EBC-26CｽﾛｯﾄﾙﾚﾊﾞｰCOMP		1	400	
28	076800701	EBC-26CｽﾛｯﾄﾙﾜｲﾔｰCOMP スイッチ付		1	1,100	
29	076010501	EBC-35C ﾊﾝﾄﾞﾙ固定ﾚﾊﾞｰ		1	500	
30	076012301	EBC-26C ﾊﾝﾄﾞﾙ固定用ﾜｯｼｬｰ		1	200	(N)
31	076002002	EBC-26Cハンドル固定カバー		1	1,400	
32	076000501	EBC-26Cﾄﾞﾗｲﾌﾞﾊﾟｲﾌﾟﾏｳﾝﾄ本体		1	1,400	
33	076000701	EBC-26Cタイヤ角度調整本体Ｂ		1	400	(N)
34	076002701	角根丸頭六角ﾎﾞﾙﾄ	M8X90	1	400	(N)
35	076000801	EBC-26Cタイヤ角度調整本体Ａ		1	400	(N)
36	076000301	EBC-26C純正品ラベル		1	200	(N)
37	076000401	EBC-26C警告ラベル		1	300	(N)
38	076011501	EBCカバー取付注意ラベル		1	200	(N)
39	076011401	EBC「KOSHIN」ロゴラベル		1	200	(N)
40	076008601	EBC-26C結束バンド		4	200	(N)
41	076008701	EBC-26C六角レンチ		1	200	(N)
42	076008801	EBC-26Cプラグレンチ		1	300	
43	076005101	EBC-26C ゴーグル		1	800	
44	0208572	PA-398 EBC-26Cﾅｲﾛﾝｺｰﾄﾞ(20本入)		2	1,700	PA-398(4971770-200722)

Copyright(c) KOSHIN Ltd. All Rights Reserved.

□単価記入なき部品の販売は行っておりません。
□単価は予告なく変更することがあります。
□表示価格に消費税は含まれておりません。
□送料は別途料金がかかります。

No.	品番	品名	規格・材質	構成数	定価	備考
45	056114702	SBC-3625C2 ﾅｲﾛﾝｶｯﾀｰ取付用ﾎﾞﾙﾄ		1	600	(N)
46	076801201	EBC-35Cﾅｲﾛﾝｶｯﾀｰ円盤ｸﾐ		1	3,600	
47	076009701	EBC-35C ﾅｲﾛﾝｶｯﾀｰ円盤	PA	1	0	NO.46クミで供給
48	076009901	EBC-35Cﾅｲﾛﾝｶｯﾀｰ軸受	GCR+NBR	2	400	(N)
49	076010001	EBC-35Cﾅｲﾛﾝｶｯﾀｰ止め輪	65MN	1	200	(N)
50	076010402	EBC-26C ﾅｲﾛﾝｶｯﾀｰ本体	PA	1	2,700	
51	0208612	EBC-26C ﾅｲﾛﾝｶｯﾀｰｸﾐ/ﾅｲﾛﾝｺｰﾄﾞ10本PA-431		1	7,000	PA-431(4971770-201125)
52	076013001	EBC-26C大型刃受金具		1	1,100	(N)
53	0208613	PA-434 EBC-26C刃受金具・ﾎﾞﾙﾄｾｯﾄ		1	2,000	PA-434(4971770-201132)
54	076012401	EBC-35C ﾌﾟﾗｸﾞﾚﾝﾁ		1	400	
55	0208611	PA-429 EBC-26C ﾅｲﾛﾝｺｰﾄﾞφ3/20本入		20	1,700	PA-429(4971770-201118)
00	076000205	EBC-26C取説		1	0	(N)

Copyright(c) KOSHIN Ltd. All Rights Reserved.